ACOPLAMENTO RÍGIDO RANHURADO

Os acoplamentos rígidos ranhurados são aplicados em instalações que utilizam tubos ranhurados, em posições onde não existe movimento angular ou axial significativo da tubulação. Produto para instalações de pressão moderada.

As conexões ranhuradas podem ser instaladas 6 vezes mais rápido que as instalações soldadas ou roscadas, dando mais velocidade à obra ou roscadas, dando mais velocidade à obra.

***Para utilização exclusivamente em sistemas hidráulicos de água, com temperatura de 0 a 80°C.**

***Certificado UL e FM.**

INFORMAÇÕES TÉCNICAS:

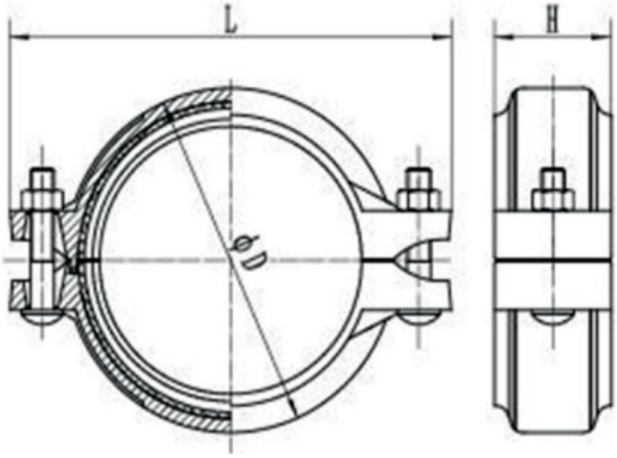

Código	Descrição	Dimensão nominal (mm)	Diâmetro Tubo		Dimensão			Parafuso
			POL	mm	ϕD	L	H	
27482/ 42152	Acoplamento Rígido Ranhurado 1" (33,7 mm)	25	1"	34	55	97	45	M10 x 40
27483/ 38713	Acoplamento Rígido Ranhurado 1 1/4" (42,4 mm)	32	1 1/4"	42	64	108	45	M10 x 45
27484/ 38714	Acoplamento Rígido Ranhurado 1 1/2" (48,3 mm)	40	1 1/2"	48	69	114	45	
27485/ 38715	Acoplamento Rígido Ranhurado 2" (60,3 mm)	50	2"	60	84	124	46	M10 x 55

V.BR.2.0.2

27486/ 38716	Acoplamento Rígido Ranhurado 2 1/2" (73 mm)	65	2 1/2"	73	98	137	46	
26770/ 38717	Acoplamento Rígido Ranhurado 2 1/2" (76 mm)	65	2 1/2"	76	98	139	46	
27489/ 38718	Acoplamento Rígido Ranhurado 3" (88,9 mm)	80	3"	89	114	156	46	
38719	Acoplamento Rígido Ranhurado 4" (114,3 mm)	100	4"	114	142	189	50	M12 x 65
27493/ 41189	Acoplamento Rígido Ranhurado 6" (165 mm)	150	6"	165	196	244	50	
27506/3 8720	Acoplamento Rígido Ranhurado 6" (168 mm)	150	6"	168	198	251	50	
28877	Acoplamento Rígido Ranhurado 8" (219,1 mm)	200	8"	219	256	316	60	M16 x 80
27878	Acoplamento Rígido Ranhurado 10" (273 mm)	250	10"	273	319	393	64	M20 x 90
36677	Acoplamento Rígido Ranhurado 12" (323,9 mm)	300	12"	324	374	453	65	M20 x 110

V.BR.2.0.2